g a r d e n s w i t h c h a r a c t e r

Bedrijfsvoorschrift
Instructions d'emploi

Vivaria®

Solar light met solar panel
Eclairage solaire avec capteur solaire

COTE-EAU.FR

CE

d e s j a r d i n s d e c a r a c t è r e

Lisez attentivement ce mode d'emploi avant toute utilisation du produit.
Les personnes n'ayant pas pris connaissance de ce mode d'emploi ne sont pas autorisées à utiliser le produit.

Fonctionnement

Pendant la journée le panneau solaire convertit la lumière du soleil en électricité et recharge les batteries internes. La nuit, la lumière s'allume automatiquement et utilise l'énergie emmagasinée dans les batteries. Le nombre d'heures pendant lesquelles la lumière reste allumée dépend de la quantité de lumière que le produit a reçu pendant la journée, jusqu'à un maximum d'environ 6 heures.

COTE-EAU.FR

Consignes de sécurité

- Ce produit est prévu pour un usage extérieur.
- Si l'appareil est endommagé il n'est plus utilisable.
- Le produit n'est pas réparable.
- La batterie, les boules en verre et les DEL sont remplaçables.
  Les batteries vides doivent être déposées dans un point de collecte pour les batteries.
  Ne les jetez pas dans une poubelle ordinaire.

Placement

Trouvez le placement optimal du produit en vous aidant des notes ci-après (figure 1) :

- Positionnez le panneau solaire dans un endroit où son exposition au soleil est maximum pendant la journée.
- Conservez le panneau solaire propre en passant régulièrement dessus avec un chiffon doux. Un panneau sale réduit la quantité de lumière qui sera absorbée pour charger les batteries de l'ensemble.
- Essayez de ne pas placer le panneau solaire dans un endroit où les rayons du soleil sont diminués, par exemple à proximité d'arbres ou de buissons. Cela réduirait fortement la durée de l'éclairage pendant la nuit, car les batteries ne seraient pas chargées entièrement.
- Le capteur solaire ne peut pas être immergé.

- En raison de journées plus courtes et de la présence fréquente de nuages dans le ciel en automne et en hiver, la durée moyenne de fonctionnement de l'éclairage pendant ces saisons est généralement plus courte.
- La lumière s'allume automatiquement la nuit grâce à la cellule photosensible intégrée.
  La cellule peut ne pas fonctionner si l'éclairage se trouve à proximité d'un endroit illuminé la nuit, par exemple une autre lumière d'extérieur.

Eclairage flottant (fig. 2) :

- Placez les boules lumineuses flottantes dans le bassin ou le jardin.
- Prenez garde de ne pas entrechoquer les boules pour ne pas les casser.
- Il est important de fixer la lampe dans le bassin (par ex. à l'aide d'un poids). Veillez à ce que les parties à la surface ne puissent pas entrer en contact. Pour cela, fixez-les séparément.

Mini lampes (fig. 3+4) :

- Placez la ou les mini-lampes dans le bassin, un ornement ou dans le jardin.
- Faites attention au risque de casse.

Utilisation

- Mettez l'éclairage en marche en appuyant sur l'interrupteur situé sous le capteur solaire et accessible en dévissant le pied.
- Le panneau solaire doit être exposé à la lumière directe du soleil pour 8 heures au minimum (cela permet aux batteries d'être chargées complètement). Si le ciel est couvert, la durée d'exposition doit être rallongée.
- Le panneau solaire s'allumera à la tombée de la nuit et s'éteindra à nouveau à la lumière du jour ou lorsque les batteries seront déchargées.

COTE-EAU.FR

Période hivernale

Protégez cet éclairage du gel !

Retirez l'éclairage de l'eau avant la période des gelées.

Stockez l'éclairage dans un endroit sec et protégé du gel.

Afbeeldingen / Figures

Afbeelding 1 / Figure 1

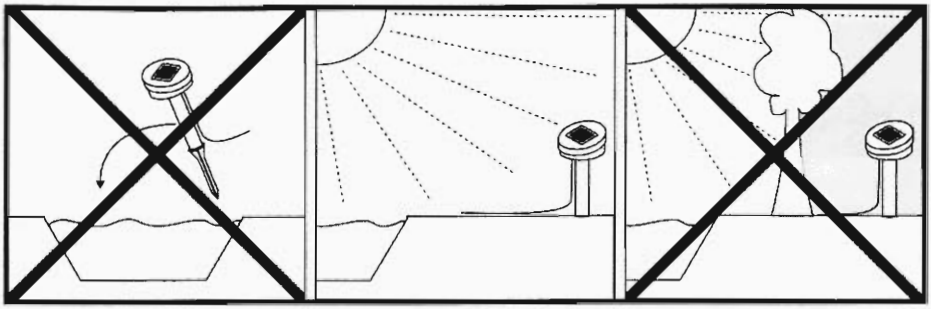

Afbeelding 2 / Figure 2

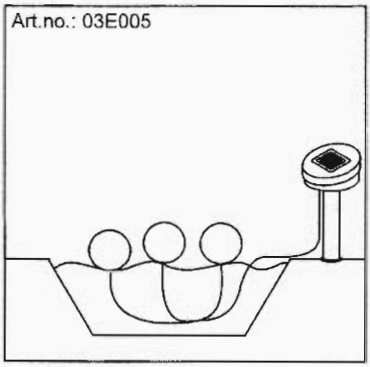

Afbeelding 3 / Figure 3

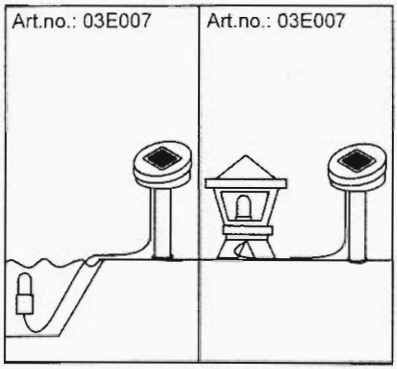

Afbeelding 4 / Figure 4

COTE-EAU.FR

GARANTIEVOORWAARDEN

Op dit apparaat wordt 12 maanden garantie verleend, welke ingaat op het moment van aankoop. U dient hiervoor de aankoopbon als bewijs te bewaren. Schade aan dit apparaat binnen de garantie termijn, ontstaan door productie en/of materiaal fouten, wordt kosteloos hersteld of defecte delen worden vervangen naar onze keuze. Schade ontstaan door verkeerde inbouw, verkeerd gebruik, slecht onderhoud, natuurlijke slijtage of ondeskundige reparatie en de batterij, LED en glasbol vallen niet onder garantie. Ook bij veranderingen aan dit apparaat vervalt de garantieaanspraak.
Voor gevolgschade, ontstaan door het uitvallen van dit apparaat of gebruiksproblemen zijn wij niet aansprakelijk.
Bij garantieaanspraak en reparatie gaat u met dit apparaat en de aankoopbon terug naar de dealer waar u dit apparaat gekocht hebt. Zij kunnen voor verdere afhandeling zorgdragen.

CONDITIONS DE GARANTIE

Ce produit bénéficie d'une garantie de 12 mois, à compter de sa date d'achat. La facture fera foi. Le remplacement et la réparation des pièces endommagées pendant la période de garantie qui ne résulteraient pas des vices de fabrication ou des défauts de matériel et les détériorations provenant d'une mauvaise utilisation ne sont pas couverts par notre garantie. Il en va de même pour l'usure naturelle de la batterie, les lampes DEL et les boules en verre.
La garantie disparaît immédiatement et complètement si le client modifie le projecteur (câble de branchement y compris, ne pas le couper).
Lors des demandes de réparation sous garantie, prière de nous renvoyer le produit par le biais de votre détaillant, accompagné de la facture établie lors de l'achat.

Dealerstempel en handtekening/Koopdatum
Cachet et signature du commerçant/Date de l'achat

COTE-EAU.FR

01-12-2007
Messner Benelux BV Hengelo NL • Distri Pond NV Laakdal B • Agriline SAS Burnhaupt-le-Haut F